«QASHQADARYO GAZ SANOAT FUQARO LOYIHA» МЧЖ

Лицензия №: АЛ-001584 (III-КАТЕГОРИЯ), ИНН:302 816 263

Қарши ш. И.Каримов кўчаси 219А уй, тел.факс:75 221-66-88, 91 638-50-10

ИШЧИ ЛОЙИҲА

ИНШООТ:	***КОСОН ТУМАНИ “ПИСТАЛИ” МФЙ ҲУДУДИДА СУВ ТАЪМИНОТИ ОҒИР ҲУДУДЛАРНИНГ СУВ ТАЪМИНОТИНИ ЯХШИЛАШ***
ЛОЙИҲА ҚИСМИ:	***БОШ РЕЖА ВА АРИҚНИ БЕТОНЛАШ: №4 ТИК ҚУДУҚ.***

“QASHQADARYO GAZ SANOAT FUQARO LOYIHA” МЧЖ раиси: ***Ғ. Тоғаев***

Лойиҳа бош муҳандиси: ***У. Тоғаев***

Буюртмачи:	***“QASHQADARYO SUV QURILISH INVEST” DM***

Қарши - 2026й.

ИШЧИ ЧИЗМАЛАР БАЁНОТИ

Лист	Номланиши	Эслатма
1	Тушунтириш хати;	Варақ - 1
2	Бош режа;	Варақ - 2
3	Ариқни бетонлаш бўйича иш ҳажмлари ҳисоби.	Варақ - 3

Тушунтириш хати

1. Бош режа бўйича маълумот

Ушбу лойиҳада ер ости сувларидан фойдаланиш ва қишлоқ хўжалиги эҳтиёжлари учун сув етказиб бериш мақсадида сув чиқариш мажмуаси лойиҳалаштирилган.

Бош режада қуйидаги асосий иншоотлар жойлаштирилган:

1. Тик қудуқ (скважина)

Тик қудуқ ер ости сувларини белгиланган дебит асосида қазиб олиш учун мўлжалланган бўлиб, сув таъминоти тизимининг асосий манбаи ҳисобланади.

2. Қуёш электр станцияси (15 кВт)

Тик қудуқ насосини электр энергияси билан таъминлаш мақсадида умумий қуввати 15 кВт бўлган фотоэлектрик қуёш панеллари ўрнатилиши кўзда тутилган. Қуёш электр станцияси насоснинг кундузги вақтда барқарор ишлашини таъминлайди ҳамда ташқи электр тармоғига бўлган эҳтиёжни камайтиради.

3. Темир-бетон қабул қилувчи қудуқ (Ø1000 мм)

Темир-бетон қабул қилувчи қудуқ тик қудуқдан чиқарилаётган сувни қабул қилиш, сув оқимини тартибга солиш ва уни кейинги иншоотга хавфсиз узатиш учун хизмат қилади.

4. Трансформатор пункти

Трансформатор электр таъминоти тизимининг ишончли ишлашини таъминлаш ҳамда электр энергиясини насос ва бошқа электр жиҳозларига узатиш учун лойиҳада назарда тутилган.

Ушбу иншоотлар ўзаро технологик жиҳатдан боғланган бўлиб, сувни ер ости манбаидан олиш, электр энергияси билан таъминлаш, сув оқимини қабул қилиш ва суғориш тармоғига узатиш жараёнини ягона тизим сифатида амалга оширади.

2. Сувни томорқа ерларига узатиш бўйича техник ечим

Тик қудуқдан чиқаётган сув асосан аҳоли томорқа ер майдонларини суғориш мақсадида фойдаланилади. Шу сабабли сувни белгиланган йўналиш бўйича хавфсиз ва узлуксиз етказиб бериш лойиҳанинг асосий вазифаларидан бири ҳисобланади.

Тик қудуқдан чиқаётган сув тўғридан-тўғри тупроққа чиқарилганда сув оқимининг юқори тезлиги таъсирида тупроқ ювилиши, ўйилишлар ҳосил бўлиши ва ер рельефининг бузилиши мумкин. Бу ҳолат суғориш тизимининг ишончли ишлашига салбий таъсир кўрсатади.

Шу муносабат билан сувни қабул қилиш ва унинг оқимини тартибга солиш мақсадида Ø1000 мм темир-бетон қабул қилувчи қудуқ лойиҳалаштирилди. Қабул қилувчи қудуқ сув оқимининг кинетик энергиясини пасайтиради, сувни бир маромда қабул қилади ва кейинги иншоотга хавфсиз узатиш имконини беради.

Қабул қилувчи қудуқдан сўнг сув табиий рельеф бўйича 20,0 п.м. узунликдаги монолит темир-бетон ариқ орқали томорқа ер майдонларига йўналтирилади. Бетон ариқнинг қурилиши сув оқимининг тупроқни ювиб кетишининг олдини олади, сувни белгиланган трасса бўйлаб тартибли ҳаракатланишини таъминлайди ҳамда иншоотнинг узоқ муддат ишончли хизмат қилишини кафолатлайди.

Бетон ариқ конструкцияси

Бетон ариқ қуйидаги конструктив қатламлардан ташкил топган:

- шиббаланган табиий грунт асоси;
- қора рангли полиэтилен плёнка (гидроизоляция қатлами);
- 120 мм қалинликдаги М150 (В12.5) синфли монолит бетон;
- композит арматурали сетка билан арматуралаш.

Мазкур техник ечим натижасида тик қудуқдан олинаётган сув хавфсиз тарзда қабул қилиниб, қабул қилувчи қудуқ ва бетон ариқ орқали аҳоли томорқа ерларига ишончли равишда етказиб берилади. Бу ечим тупроқ эрозиясининг олдини олиш, сувдан самарали фойдаланиш ҳамда иншоотнинг узоқ муддатли эксплуатациясини таъминлайди.

Узг.	Варок	Ҳужжат №	Имзо	Сана				
Директор		Тоғаев Ғ.			Буюртмачи: **“QASHQADARYO SUV QURILISH INVEST” DM**			
Л.Б.М.		Тоғаев У.			КОСОН ТУМАНИ “ПИСТАЛИ” МФЙ ҲУДУДИДА СУВ ТАЪМИНОТИ ОҒИР ҲУДУДЛАРНИНГ СУВ ТАЪМИНОТИНИ ЯХШИЛАШ			
Бажарди		Тўхтаев Б.			Бош режа ва ариқни бетонлаш: **№4 тик қудуқ.**	Босқич	Варақ	Варақлар
						ИЛ	1	3
					Тушунтириш хати	**“QASHQADARYO GAZ SANOAT FUQARO LOYIHA” MCHJ 2026-yil**		

Бош режа М1:500

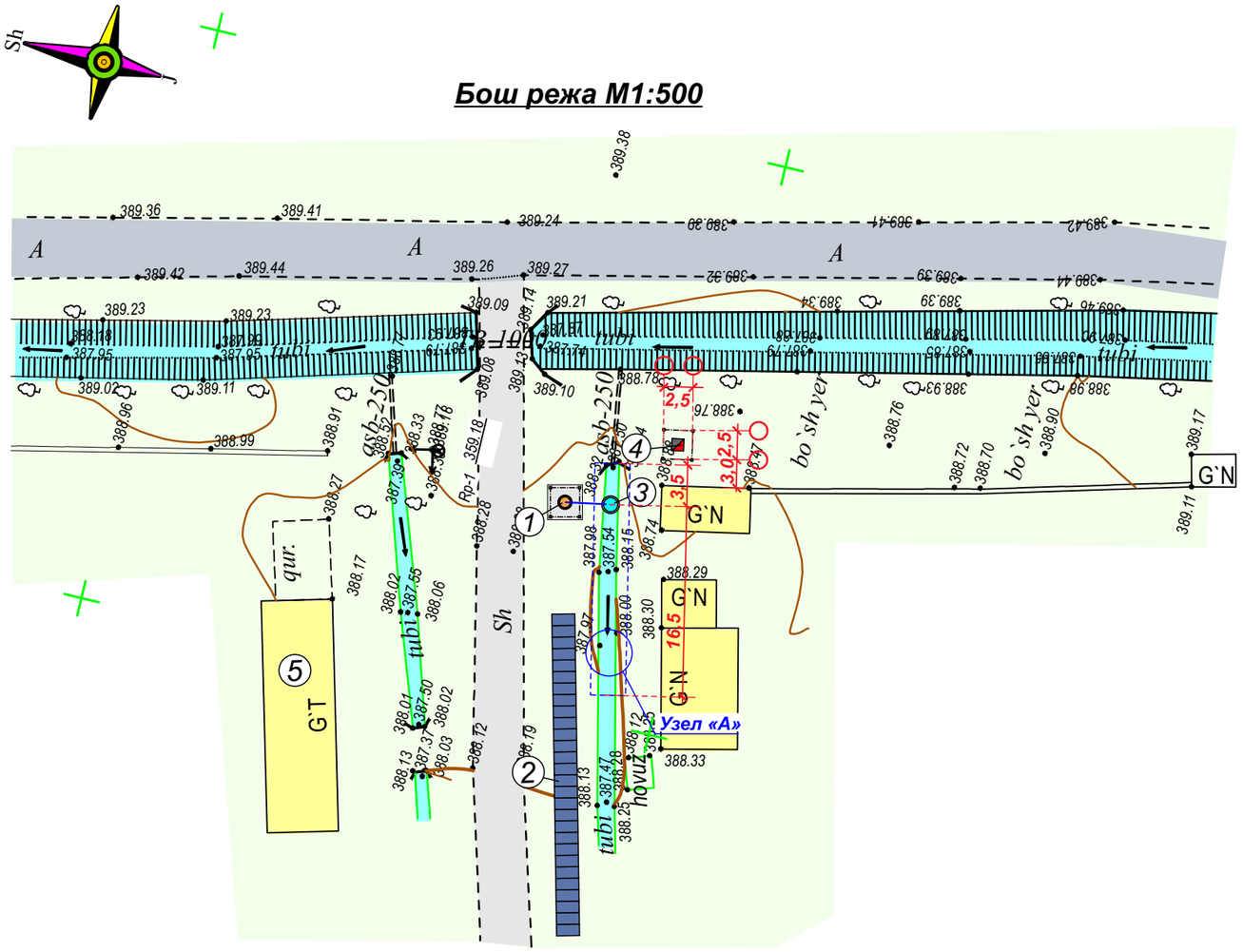

Бош режа рўйхати

№	Номланиши	Сони	Қурилиш майдони (м2)	Эслатма
1	Тик қудуқ (скважин)	1	6,25	Лойиҳавий
2	Қуёш панели 15 кВт	1	45,0	Лойиҳавий
3	Темир/бетон колодец	1	–	Лойиҳавий
4	Трансформатор	1	6,25	Лойиҳавий
5	Якка тартибдаги турар-жой биноси	1	–	Мавжуд

Узел «А»

(ариқни бетонлаш)

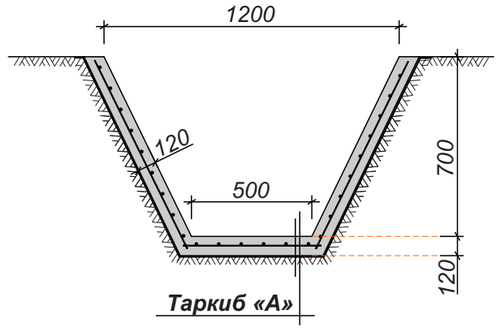

Эслатма

1. Иншоотларни жойлаштириш ўлчамлари мавжуд бино ва иншоатларга нисбатан олинди.
2. Ўлчамлар м (метр) ҳисобида.

Бетон ариқ конструкцияси таркиби: Таркиб «А»

1. Асос – шиббаланган табиий грунт (зичлаштириш коэффициенти К≥0,95).
2. Қора рангли полиэтилен плёнка (қалинлиги камида 200 мкм) – гидроизоляция қатлами сифатида.
3. Монолит бетон қоплама – 120 мм қалинликда, М150 (В12.5) синфли бетон.
4. Арматуралаш – композит арматурали сетка (масалан Ø4 мм, 150×150 мм).
5. Бетон юзаси силлиқланади ва сув оқимига мос равишда белгиланган нишаблик сақланади.

1. "Mualliflik huquqi va turdosh huquqlar to'g'risida"gi Qonunga muvofiq mazkur mualliflik mahsuloti ishlab chiqaruvchi bilan kelishmasdan to'liq yoki qisman ko'paytirilishi, chop etilishi, tarqatilishi, shuningdek uchinchi tomonga berilishi mumkin emas va mualliflik huquqlarining buzilishi O'zbekiston Respublikasining amaldagi qonunchiligiga muvofiq javobgarlikka tortilishiga sabab bo'ladi.
2. Ushbu mahsulotni O'zbekiston Respublikasi norezidentlariga taqdim etish faqatgina O'zbekiston Respublikasi Vazirlar Mahkamasining ruxsati bilan amaldagi qonunchilikka muvofiq belgilangan tartibda amalga oshiriladi.
3. Pudratchi (buyurtmachi) yer qazish ishlarini boshlashdan oldin albatta muhandislik kommunikatsiyalarini ekspluatatciya qiluvchi tashkilotlar vakillarini chaqirishlari shart.

Lavozim		F.I.SH.	Imzo	Sana
Filial direktori		Hasanov B.		
Filial direktori o'rinbosari				
Partiya boshlig'i		Normurodov N.		
Topog.	yer usti	Muradov A.		
	yer osti	Muradov A.		
Tahrirlovchi				
Operator		Maxmadaminov M.		

M.O'.

Buyurtmachi:"Qashqadaryo Viloyat Hokimligi Yagona Buyurtmachi Xizmati Injiniring Kompaniyasi" Duk

Inventar №

Obyekt:Koson tumani Pistali MFYda sug'orish suv nasoslari qurish

Shartnoma №

Bosqich	Varaq	Varaqlar soni
	1	2

Topografik tasvir

Masshtab - 1:500

WGS-84 koordinatalar tizimi

Boltiqbo'yi balandliklar tizim

Relyef kesimi oralig'i 0.5 metrda

© "O'ZGASHKLITI" MCHJ Qashqadaryo filiali

Qarshi sh. "___"_____2026y.

Узг.	Варақ	Ҳужжат №	Имзо	Сана
Директор		Тоғаев Ғ.		
Л.Б.М.		Тагаев У.		
Бажарди		Тўхтаев Б.		

Буюртмачи: "QASHQADARYO SUV QURILISH INVEST" DM

КОСОН ТУМАНИ "ПИСТАЛИ" МФЙ ҲУДУДИДА СУВ ТАЪМИНОТИ ОҒИР ҲУДУДЛАРНИНГ СУВ ТАЪМИНОТИНИ ЯХШИЛАШ

Бош режа ва ариқни бетонлаш:
№4 тик қудуқ.

Босқич	Варақ	Варақлар
БР	2	3

Бош режа М1:500

"QASHQADARYO GAZ SANOAT FUQARO LOYIHA" MCHJ
2026-yil

АРИҚНИ БЕТОНЛАШ БЎЙИЧА ИШ ҲАЖМЛАРИ ҲИСОБИ

№	Иш тури	Ўлчов бирлиги	Сони
1	Ариқ учун грунт қазиш (қўл меҳнатида)	м³	6,42
2	Ортиқча грунтни чиқариш ва қўл меҳнати билан 20 м гача ташиш	м³	5,35
3	Ариқ асосини режалаштириш ва шиббалаш	м²	42,80
4	Қора полиэтилен плёнка (200 мкм) ётқизиш	м²	48,80
5	Композит арматурали сеткани тайёрлаш ва ўрнатиш	м²	39,20
6	Монолит бетон М150 (В12.5), h=120 мм қуйиш (Бетонни вибрациялаш ва текислаш)	м³	5,14
7	Бетон юзасини парваришлаш (намлаш, плёнка билан ёпиш)	м²	42,80
8	Ариқ ён томонларини грунт билан қайта кўмиш ва шиббалаш	м³	1,07
9	Қурилиш майдонини тозалаш ва чиқиндиларни олиб чиқиш	объект	1

					Буюртмачи: "QASHQADARYO SUV QURILISH INVEST" DM
Узг.	Вароқ	Ҳужжат №	Имзо	Сана	КОСОН ТУМАНИ "ПИСТАЛИ" МФЙ ҲУДУДИДА СУВ ТАЪМИНОТИ ОҒИР ҲУДУДЛАРНИНГ СУВ ТАЪМИНОТИНИ ЯХШИЛАШ
Директор		Тоғаев Ғ.			Бош режа ва ариқни бетонлаш: **№4 тик қудуқ.** — Босқич: ИЛ; Варақ: 3; Варақлар: 3
Л.Б.М.		Тоғаев У.			
Бажарди		Тўхтаев Б.			
					Ариқни бетонлаш бўйича иш ҳажмлари ҳисоби — **"QASHQADARYO GAZ SANOAT FUQARO LOYIHA" MCHJ 2026-yil**